ОК-БЕТА

СТОЛЫ ОБЩЕХИРУРГИЧЕСКИЕ

• Электромеханический стол для всех видов хирургических операций

320 кг | 270 кг | 220 кг | 220 кг

Применяется совместно с комплектами КПП:

01 02 03 04 05 06 07 08 09 10 11 12 13 14 15 16 17 18 26 27 28 29 30 31 32 33 34 35 36 37 38 39 40 41 42 43

ОК-БЕТА

СТОЛЫ ОБЩЕХИРУРГИЧЕСКИЕ
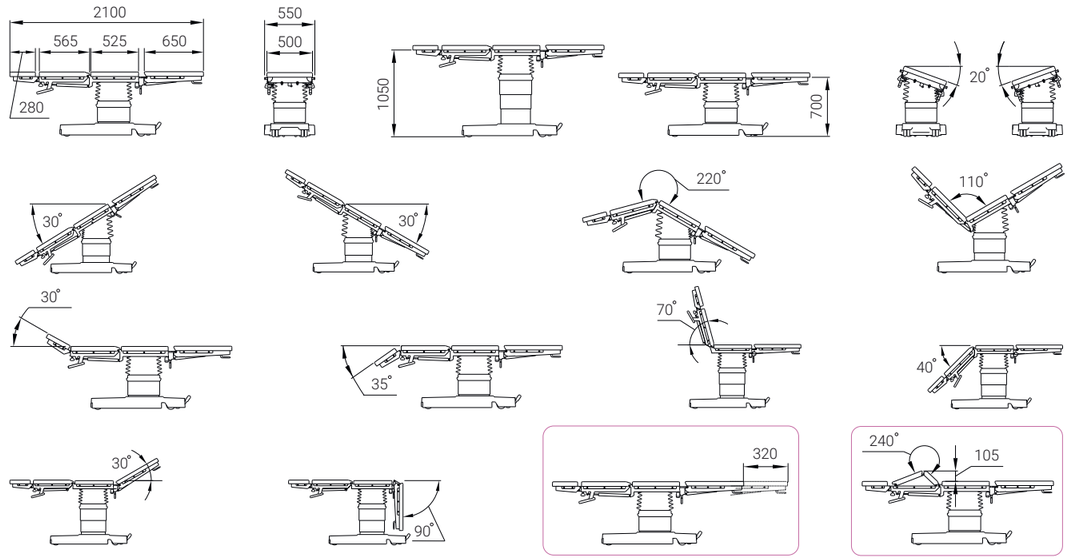
ФУНКЦИИ	ОК-БЕТА	ОК-БЕТА-01	ОК-БЕТА-02	ОК-БЕТА-03
Изменение высоты панели	✓	✓	✓	✓
Боковые наклоны	✓	✓	✓	✓
Продольные наклоны панели	✓	✓	✓	✓
Возврат панели в «нулевое положение»	✓	✓	✓	✓
Продольный сдвиг панели	НЕТ	НЕТ	✓	✓
Наклоны спинной секции	✓	✓	✓	✓
Наклоны головной секции	✓	✓	✓	✓
Наклоны ножной секции	✓	✓	✓	✓
Излом спинной секции	НЕТ	✓	НЕТ	✓
Перемещение выдвижных опор	✓	✓	✓	✓